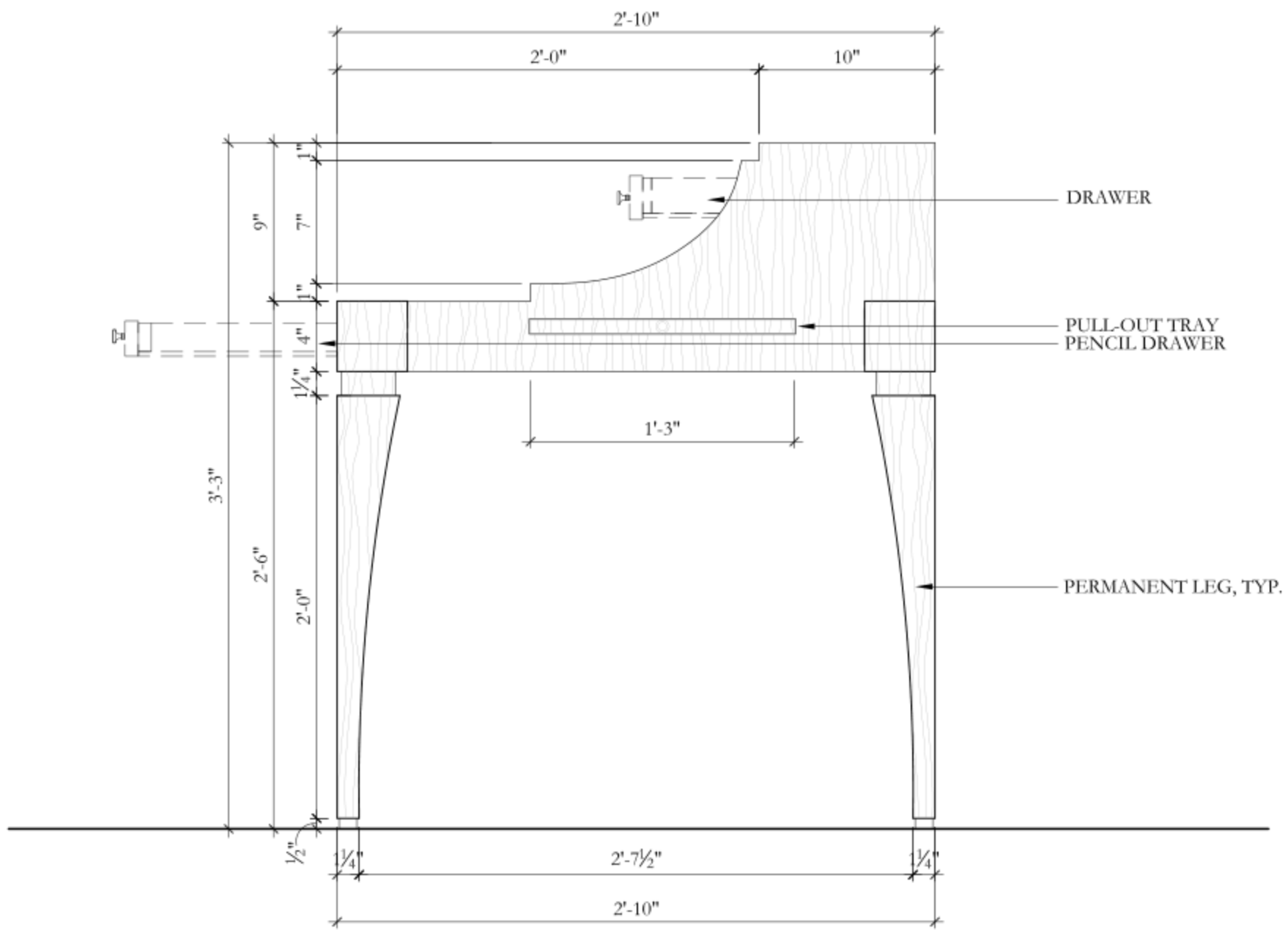

1 CUSTOM DESK SIDE ELEVATION

1-1/2"= 1'-0"

NOTES

PROPOSED MATERIALITY:
LIGHT OAK

THIS PLAN IS THE PRIVATE PROPERTY OF "MOLYNEUX STUDIO LTD", IT MAY NOT BE COPIED, REPRODUCED OR MODIFIED, EXPLOITED OR COMMERCIALIZED IN WHATSOEVER WAY, WITHOUT HAVING PREVIOUSLY ACQUIRED IN WRITING THE AUTHORIZATION FROM "MOLYNEUX STUDIO LTD".

THE TECHNICAL INFORMATION AND ANNOTATIONS, INCLUDING THE DIMENSIONS ARE GIVEN AS PURE INDICATIONS. EACH UTILIZER REMAINS INDEPENDENTLY RESPONSIBLE FOR THE VERIFICATION OF ALL MEASUREMENTS, THE INFORMATION AND ANNOTATIONS AND ALL INTERACTIVITY WITH THE OTHER TRADES. "MOLYNEUX STUDIO LTD" DECLINES ALL RESPONSIBILITY, FOR ANY AND ALL CIRCUMSTANCES THAT DERIVE FROM THE NEGLECT OF THE PRESENT INDICATION.

CE PLAN EST LA PROPRIÉTÉ SEULE DE "MOLYNEUX STUDIO LTD", IL NE PEUT ÊTRE COPIÉ, REPRODUIT OU MODIFIÉ, EXPLOITÉ NI COMMERCIALISÉ DANS UNE QUELCONQUE WAY, SANS AVOIR OBTENU AU PRÉALABLE UN ACCORD ÉCRIT, ÉTABLIE PAR "MOLYNEUX STUDIO LTD", OU SON REPRÉSENTANT LÉGAL.

LES INFORMATIONS TECHNIQUES, LES ANNOTATIONS ET LES DIMENSIONS NE SONT DONNÉES QU'À TITRE INDICATIVE. CHAQUE UTILISATEUR EST SEUL RESPONSABLE DE LA VÉRIFICATION DE CES MESURES, LES INFORMATIONS TECHNIQUES AINSI QUE SON COORDINATION ET INTERACTION AVEC LES AUTRES CORPS D'ÉTAT. MOLYNEUX STUDIO LTD, CE DECLINE DE TOUTES RESPONSABILITÉS, ET LES SYNISTRES CONSÉCUTIFS QU'EN DÉRIVENT DU NÉGLIGENCE QUEL CONQUE DE CE PRÉSENT INDICATION.

MOLYNEUX
750 LEXINGTON AVENUE, FIFTH FLOOR, NEW YORK, NY 10022

Telephone 212 628 0097 Fax 212 737 6126 jp@molyneuxstudio.com

Project:
LSJ Office Pavilion

Project No.: 01901	Scale: AS NOTED
Drawn By: --	Date: MAY 19, 2011

Sheet Title:
SARAH'S OFFICE
CUSTOM DESK

Floor: 01	Drawing No.: SK-4

EFTA01118327