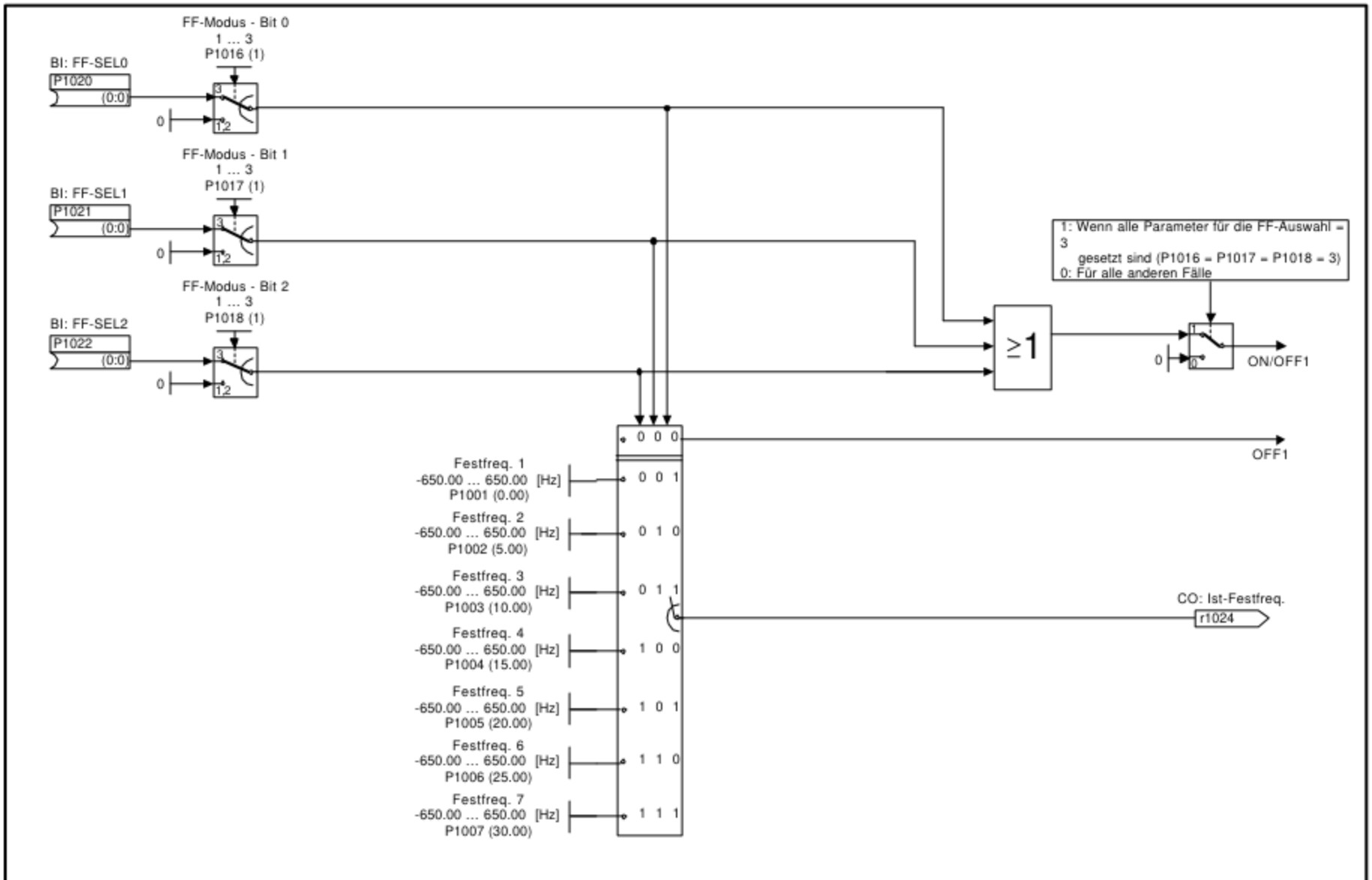

1	2	3	4	5	6	7	8
Interne Sollwertquelle					3210_FF.vsd	Funktionsplan	- 3210 -
Festfrequenz (FF) binärcodiert		(P1016 - P1018 = 3)			01.07.2002 V1.1	MICROMASTER 411	

EFTA01216933